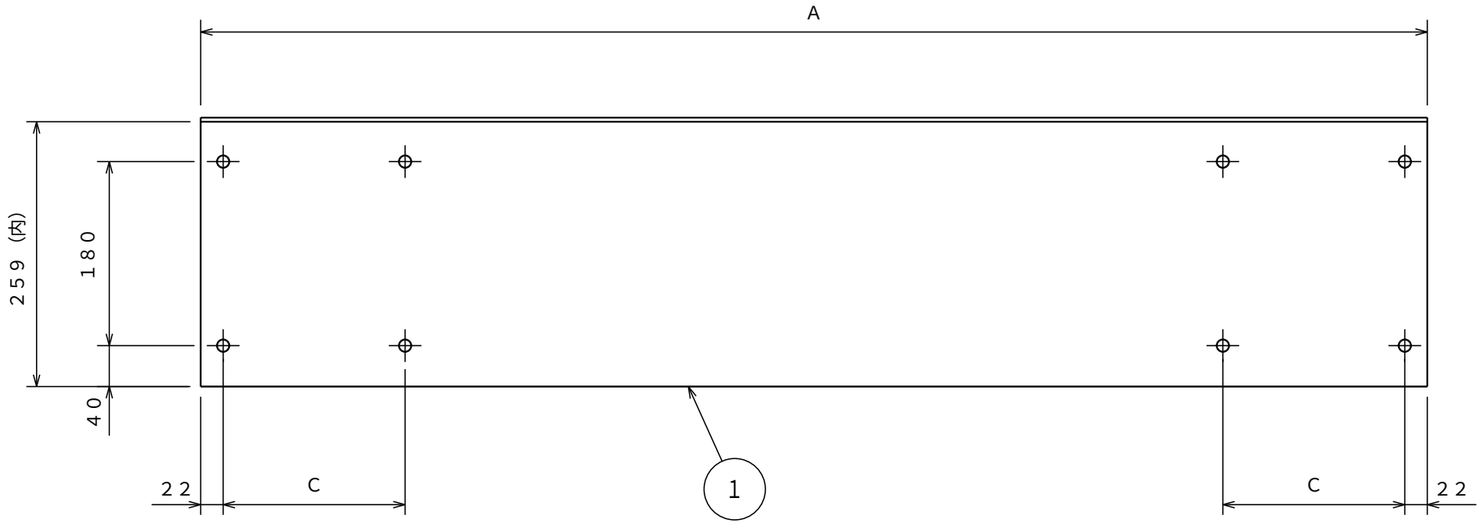

品番	A	B	C
YUR- 900A (W)	900	187.5	178
YUR-1200A (W)	1200	187.5	178
YUR-1500A (W)	1500	287.5	278
YUR-1800A (W)	1800	287.5	278

	名称	数量	備考
1	棚板	1	SPCC-SD t1.0
2	支柱	2	STKMR 1.2×25×25 SPHC-P t1.6 SPHC-P t3.2

品番	塗装色	マンセル近似値
YUR-900A・1200A・1500A・1800A	グリーン	4.5G6/2
YUR-900AW・1200AW・1500AW・1800AW	ホワイト	N-8.7

納入形態：ノックダウン

最大積載量：20kg

※天板厚最大45㎜まで挟めます。

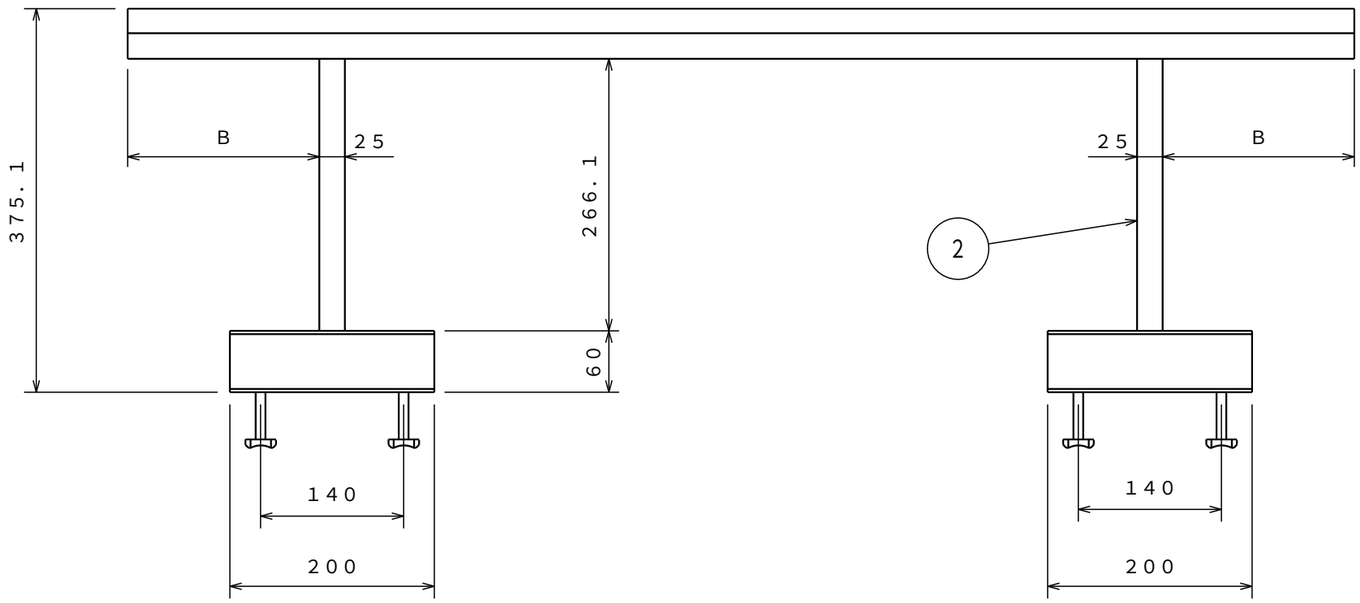

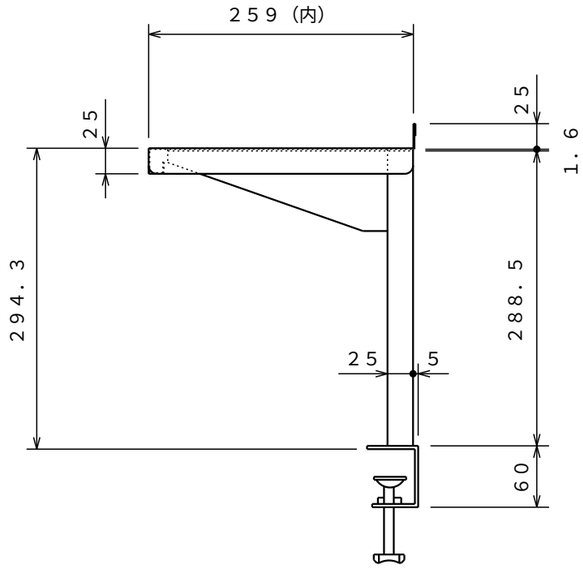

注）詳細設計時、多少の仕様寸法の変更を行う場合がございますのでご了承ください。

普通公差（JIS B 0405-1991）　単位：mm

区分 / 等級	0.5以上 3以下	3を超え 6以下	6を超え 30以下	30を超え 120以下	120を超え 400以下	400を超え 1000以下	1000を超え 2000以下	2000を超え 4000以下
粗級	±0.2	±0.3	±0.5	±0.8	±1.2	±2	±3	±4

改訂	変更内容	管理番号	年月日 担当
B			
A			

組立図			第三角法
上棚（背面取付用）			図面番号 YUR-001
YUR－A（W）			縮尺 1：6
検図	担当	製図 長谷川	設計年月日 2022.7.25

UnionSteel ユニオンスチール株式会社