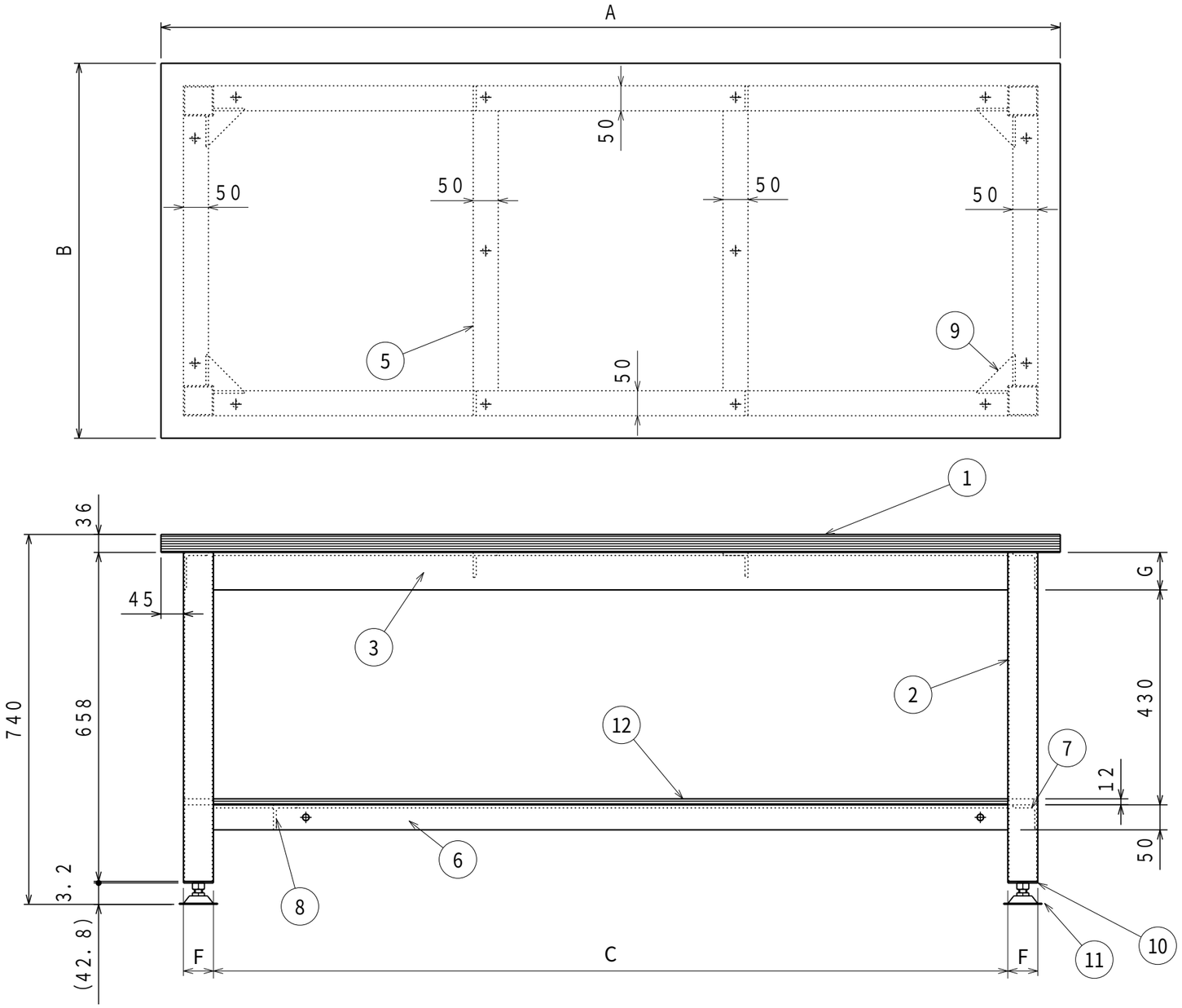

	A	B	C	D	E	F	G
TW-1200	1200	750	1010	560	45	50	50
TW-1500	1500	750	1290	540	45	60	50
TW-1800	1800	750	1590	540	45	60	75
TW-1809	1800	900	1590	540	120	60	75

品番	塗装色	マンセル近似値
TW-○○○○	グリーン	4.5G6/2

納入形態：完成品
表示耐荷重：3000kg

※②はW=1200用：STKMR t2.3×50×50
W=1500用・1800用：STKMR t2.3×60×60

※③・④はW=1200用・1500 用：アングルt6×50×50
W=1800用：アングルt6×75×50

※⑤はW=1500：数量1/台 1800：数量2/台 W=1200はなし

	名 称	数量	備 考		名 称	数量	備 考
1	天板	1	ダップ化粧天板（木目）	7	下縦桟（左）	1	アングル t6×50×50
2	脚	4	※	8	下縦桟（右）	1	アングル t6×50×50
3	上横桟	2	※	9	コーナー金具	4	SPHC-P t4.5
4	上縦桟	2	※	10	アジャスターベース	4	SPHC-P t3.2
5	上縦桟（中）	※	アングル t6×50×50	11	アジャスター	4	AJS16-75-60 M16x60L (P=2.0)
6	下横桟	2	アングル t6×50×50	12	下棚	1	t12 合板

注）詳細設計時、多少の仕様寸法の変更を行う場合がございますのでご了承ください。

普 通 公 差 (JIS B 0405-1991)　単位：mm

区分 / 等級	0.5以上 3以下	3を超え 6以下	6を超え 30以下	30を超え 120以下	120を超え 400以下	400を超え 1000以下	1000を超え 2000以下	2000を超え 4000以下
粗 級	±0.2	±0.3	±0.5	±0.8	±1.2	±2	±3	±4

B			
A			
改訂	変更内容	管理番号	年月日 担当

組立図			第三角法
重量作業台			図面番号 TW-001
TW-○○○○			縮 尺 1:10
検図	担当	製図 長谷川	設計年月日 2022.3.22

UnionSteel
ユニオンスチール株式会社

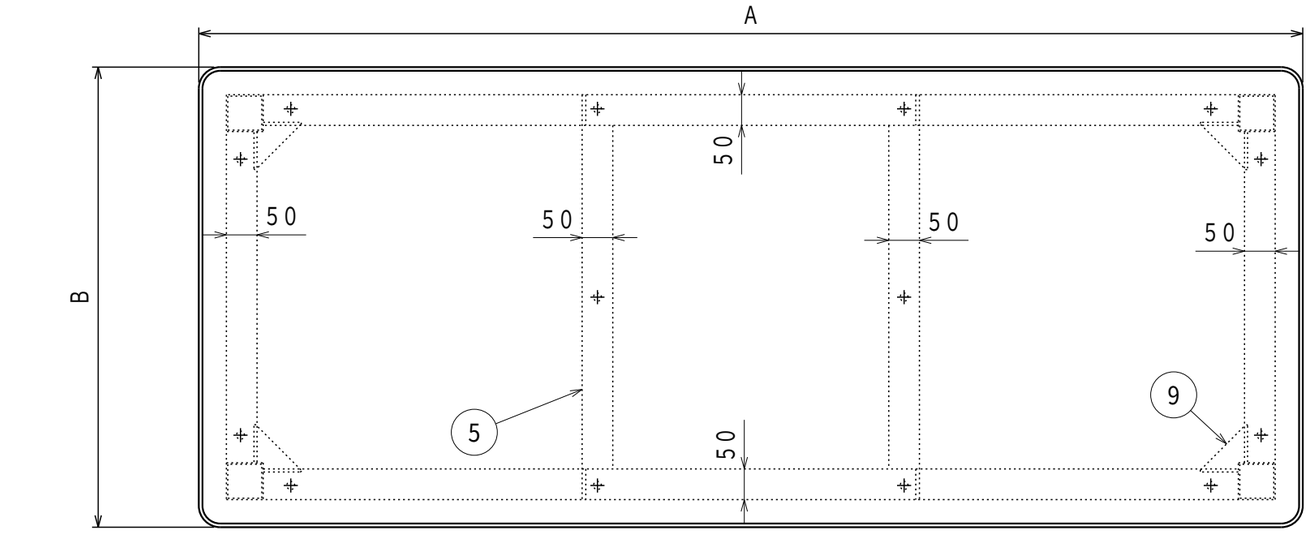

	A	B	C	D	E	F	G
RTW-1200	1200	750	1010	560	45	50	50
RTW-1500	1500	750	1290	540	45	60	50
RTW-1800	1800	750	1590	540	45	60	75
RTW-1809	1800	900	1590	540	120	60	75

品番	塗装色	マンセル近似値
RTW-○○○○	グリーン	4.5G6/2

納入形態：完成品
表示耐荷重：3000kg

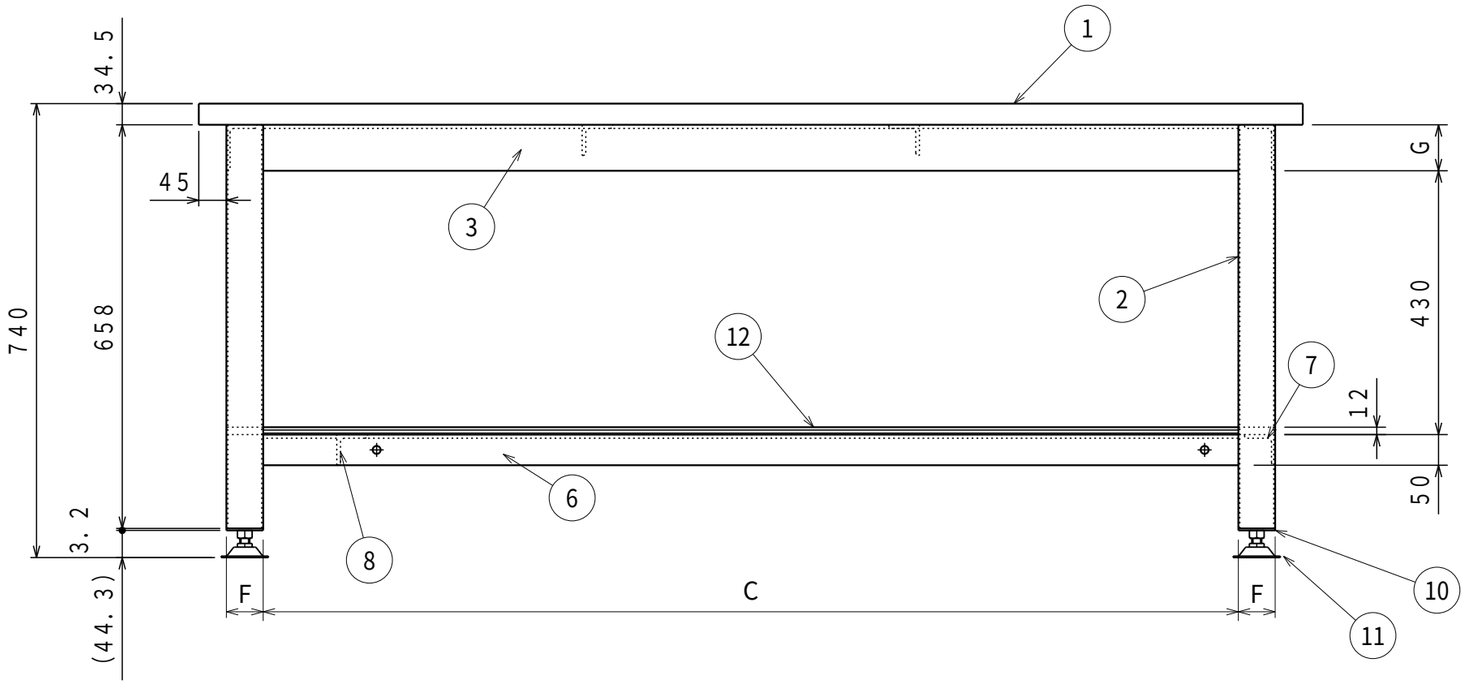

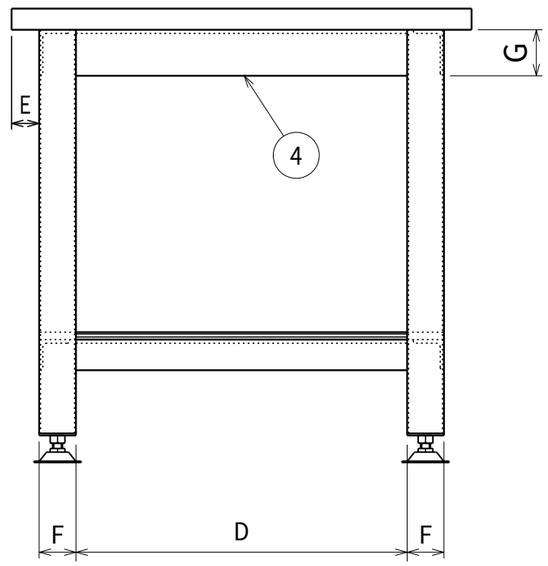

※②はW=1200用：STKMR t2.3×50×50
W=1500用・1800用：STKMR t2.3×60×60

※③・④はW=1200用・1500 用：アングルt6×50×50
W=1800用：アングルt6×75×50

※⑤はW=1500：数量1/台 1800：数量2/台 W=1200はなし

	名 称	数量	備 考		名 称	数量	備 考
1	天板	1	リノリューム張天板（グリーン）、ソフトエッジ巻	7	下縦桟（左）	1	アングル t6×50×50
2	脚	4	※	8	下縦桟（右）	1	アングル t6×50×50
3	上横桟	2	※	9	コーナー金具	4	SPHC-P t4.5
4	上縦桟	2	※	10	アジャスターベース	4	SPHC-P t3.2
5	上縦桟（中）	※	アングル t6×50×50	11	アジャスター	4	AJS16-75-60 M16x60L (P=2.0)
6	下横桟	2	アングル t6×50×50	12	下棚	1	t12 合板

注）詳細設計時、多少の仕様寸法の変更を行う場合がございますのでご了承ください。

普 通 公 差 (JIS B 0405-1991) 単位：mm

区分 / 等級	0.5以上 3以下	3を超え 6以下	6を超え 30以下	30を超え 120以下	120を超え 400以下	400を超え 1000以下	1000を超え 2000以下	2000を超え 4000以下
粗 級	±0.2	±0.3	±0.5	±0.8	±1.2	±2	±3	±4

改訂	変更内容	管理番号	年月日 担当
B			
A			

組立図			第三角法
重量作業台			図面番号 TW-002
RTW-○○○○			縮 尺 1:10
検図	担当	製図 長谷川	設計年月日 2022.3.22

ユニオンスチール株式会社

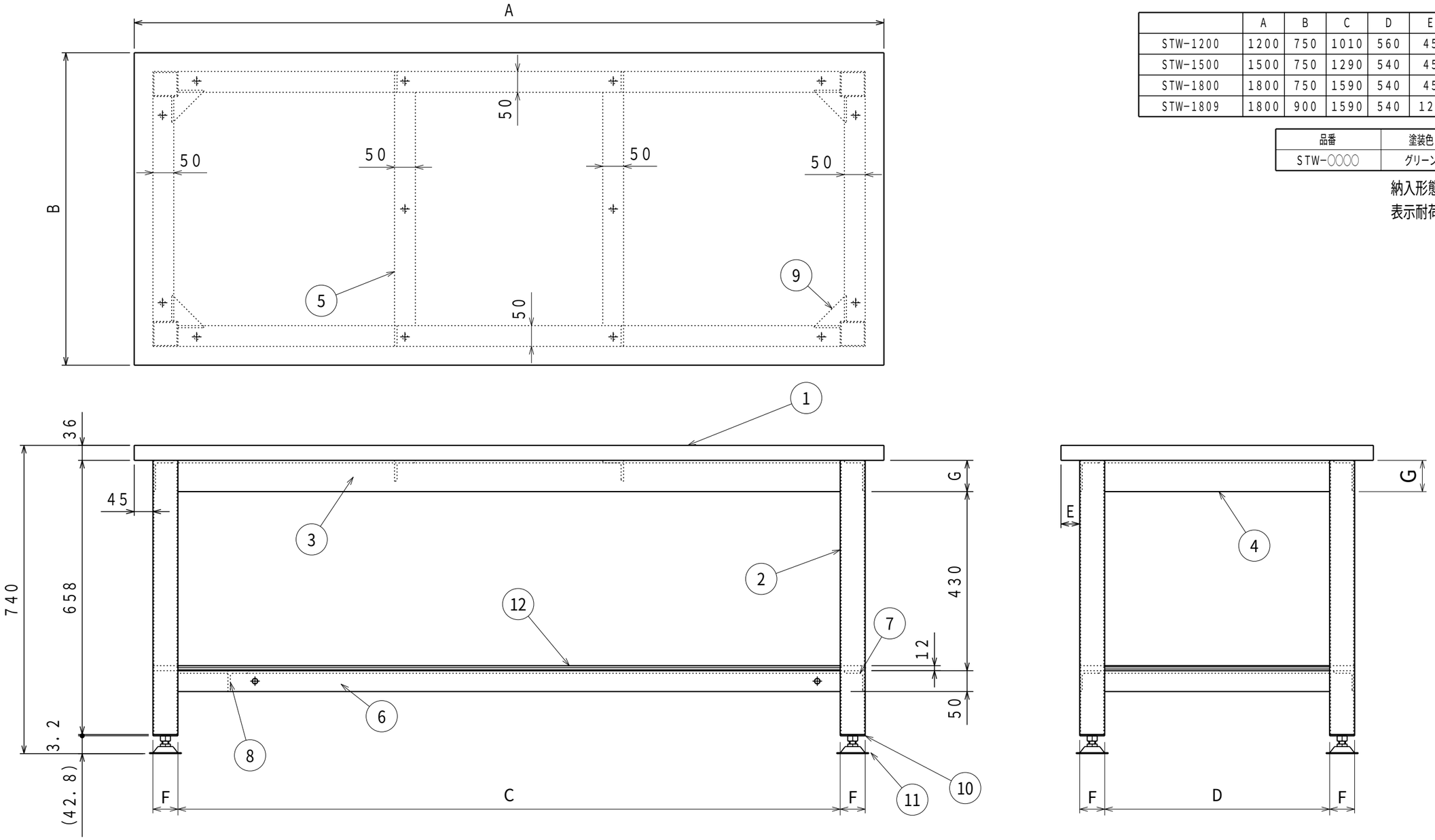

	A	B	C	D	E	F	G
STW-1200	1200	750	1010	560	45	50	50
STW-1500	1500	750	1290	540	45	60	50
STW-1800	1800	750	1590	540	45	60	75
STW-1809	1800	900	1590	540	120	60	75

品番	塗装色	マンセル近似値
STW-○○○○	グリーン	4.5G6/2

納入形態：完成品
表示耐荷重：3000kg

※②はW=1200用：STKMR t2.3×50×50
W=1500用・1800用：STKMR t2.3×60×60

※③・④はW=1200用・1500 用：アングルt6×50×50
W=1800用：アングルt6×75×50

※⑤はW=1500：数量1/台 1800：数量2/台 W=1200はなし

	名 称	数量	備 考		名 称	数量	備 考
1	天板	1	SPHC-P t1.6	7	下縦桟（左）	1	アングル t6×50×50
2	脚	4	※	8	下縦桟（右）	1	アングル t6×50×50
3	上横桟	2	※	9	コーナー金具	4	SPHC-P t4.5
4	上縦桟	2	※	10	アジャスターベース	4	SPHC-P t3.2
5	上縦桟（中）	※	アングル t6×50×50	11	アジャスター	4	AJS16-75-60 M16x60L (P=2.0)
6	下横桟	2	アングル t6×50×50	12	下棚	1	t12 合板

注）詳細設計時、多少の仕様寸法の変更を行う場合がございますのでご了承ください。

普 通 公 差 (JIS B 0405-1991)　単位：mm

区分 / 等級	0.5以上 3以下	3を超え 6以下	6を超え 30以下	30を超え 120以下	120を超え 400以下	400を超え 1000以下	1000を超え 2000以下	2000を超え 4000以下
粗 級	±0.2	±0.3	±0.5	±0.8	±1.2	±2	±3	±4

B			
A			
改訂	変更内容	管理番号	年月日 担当

組立図			第三角法
重量作業台			図面番号 TW-003
STW-○○○○			縮 尺 1:10
検図	担当	製図 長谷川	設計年月日 2022.3.22

UnionSteel
ユニオンスチール株式会社

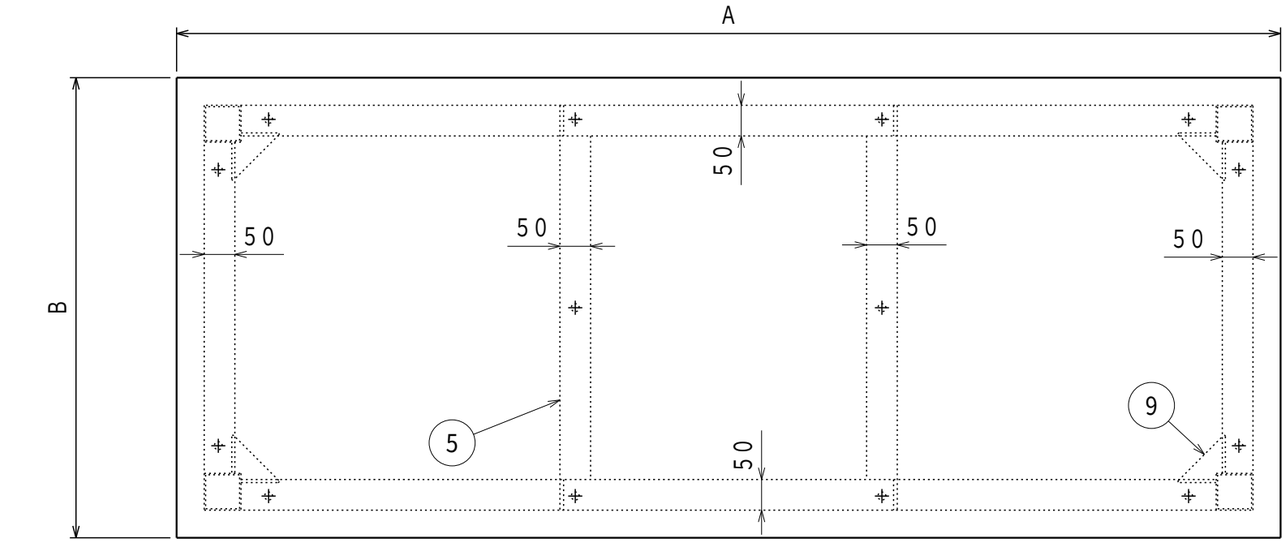

	A	B	C	D	E	F	G
TW-1200D3D4	1200	750	1010	560	45	50	50
TW-1500D3D4	1500	750	1290	540	45	60	50
TW-1800D3D4	1800	750	1590	540	45	60	75
TW-1809D3D4	1800	900	1590	540	120	60	75

品番	塗装色	マンセル近似値
TW-○○○○D3D4	グリーン	4.5G6/2

納入形態：完成品
表示耐荷重：3000kg

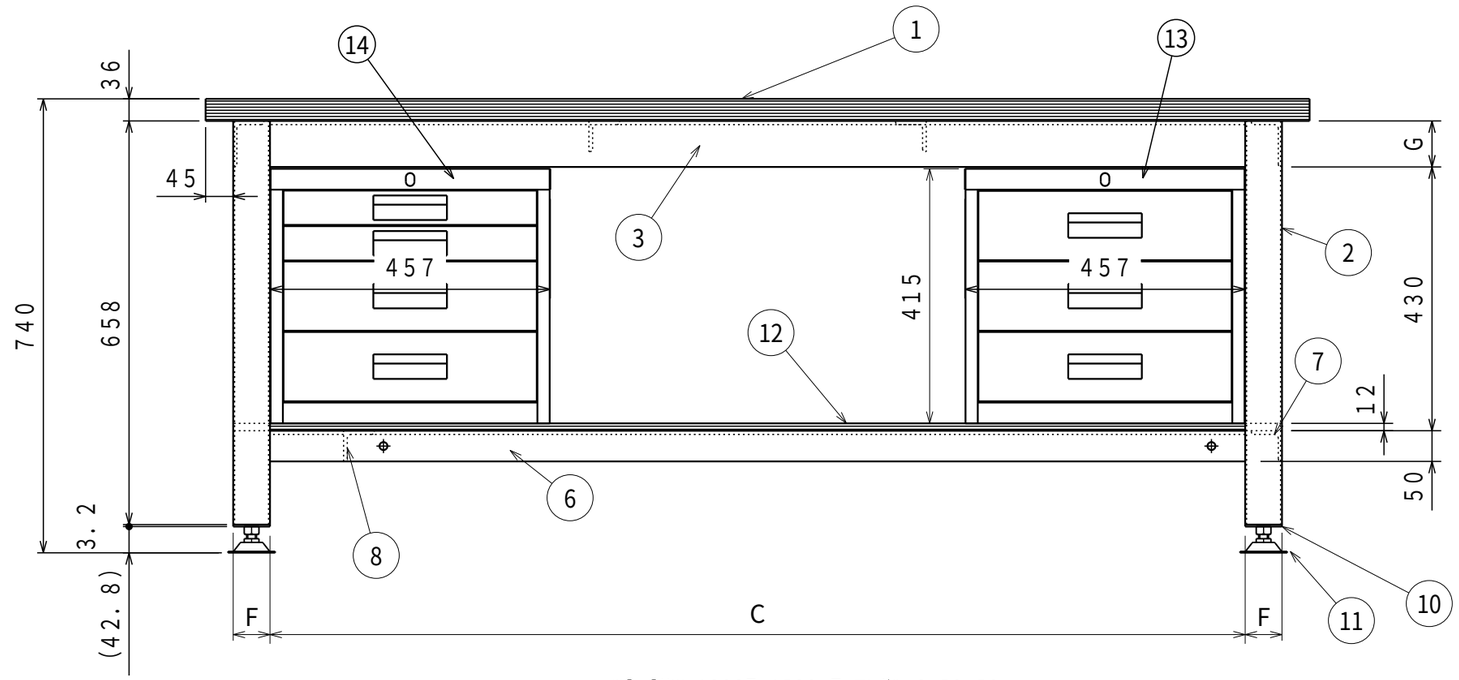

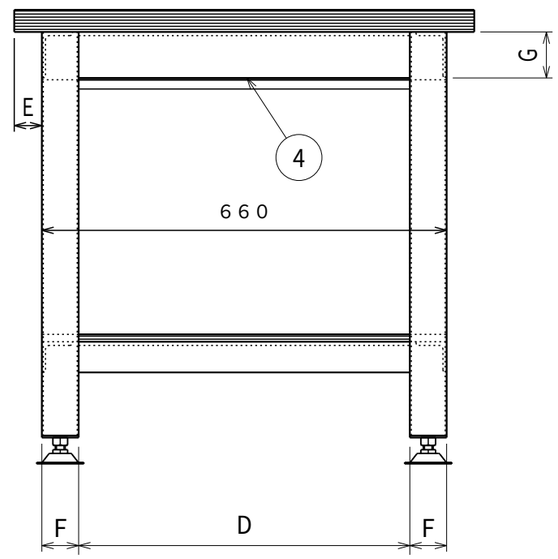

※②はW=1200用：STKMR t2.3×50×50
W=1500用・1800用：STKMR t2.3×60×60

※③・④はW=1200用・1500 用：アングルt6×50×50
W=1800用：アングルt6×75×50

※⑤はW=1500：数量1/台 1800：数量2/台 W=1200はなし

	名称	数量	備考		名称	数量	備考
1	天板	1	ダップ化粧天板（木目）	8	下縦桟（右）	1	アングル t6×50×50
2	脚	4	※	9	コーナー金具	4	SPHC-P t4.5
3	上横桟	2	※	10	アジャスターベース	4	SPHC-P t3.2
4	上縦桟	2	※	11	アジャスター	4	AJS16-75-60 M16x60L (P=2.0)
5	上縦桟（中）	※	アングル t6×50×50	12	下棚	1	t12 合板
6	下横桟	2	アングル t6×50×50	13	3段キャビネット	1	D-3Z
7	下縦桟（左）	1	アングル t6×50×50	14	4段キャビネット	1	D-4Z

注）詳細設計時、多少の仕様寸法の変更を行う場合がございますのでご了承ください。

普通公差（JIS B 0405-1991） 単位：mm

区分 / 等級	0.5以上 3以下	3を超え 6以下	6を超え 30以下	30を超え 120以下	120を超え 400以下	400を超え 1000以下	1000を超え 2000以下	2000を超え 4000以下
粗級	±0.2	±0.3	±0.5	±0.8	±1.2	±2	±3	±4

改訂	変更内容	管理番号	年月日 担当
B			
A			

組立図			第三角法
重量作業台（3段・4段キャビネット付）			図面番号 TW-007
TW－○○○○D3D4			縮尺 1:10
検図	担当	製図 長谷川	設計年月日 2022.8.9

ユニオンスチール株式会社

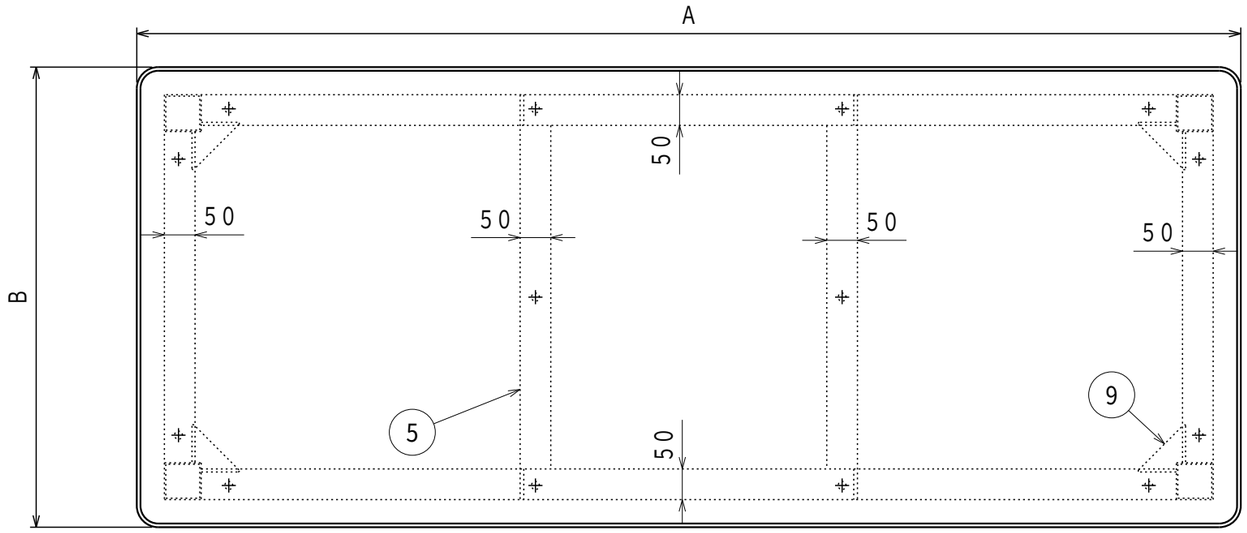

	A	B	C	D	E	F	G
RTW-1200D3D4	1200	750	1010	560	45	50	50
RTW-1500D3D4	1500	750	1290	540	45	60	50
RTW-1800D3D4	1800	750	1590	540	45	60	75
RTW-1809D3D4	1800	900	1590	540	120	60	75

品番	塗装色	マンセル近似値
RTW-○○○○D3D4	グリーン	4.5G6/2

納入形態：完成品
表示耐荷重：3000kg

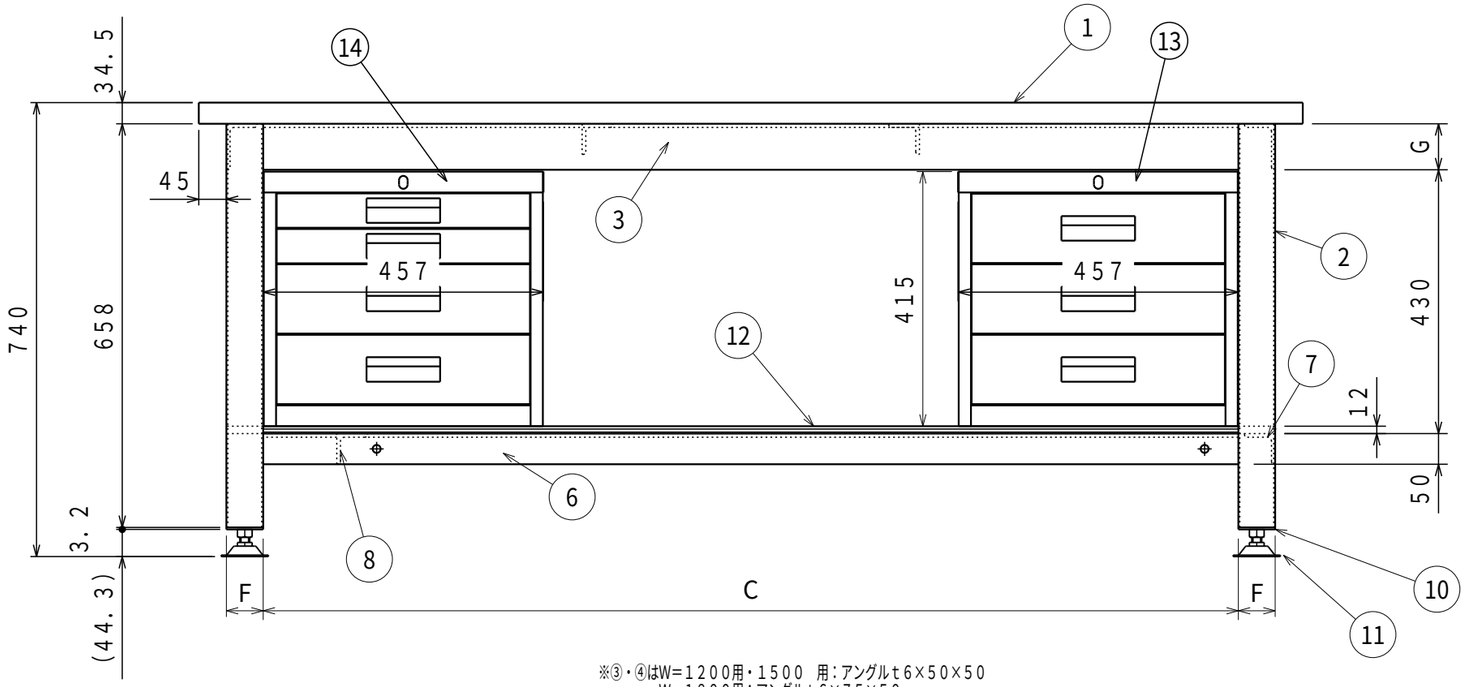

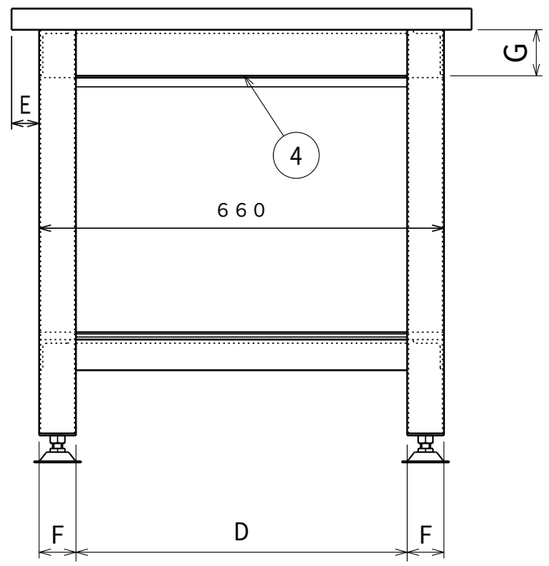

※②はW=1200用：STKMR t2.3×50×50
W=1500用・1800用：STKMR t2.3×60×60

※③・④はW=1200用・1500 用：アングルt6×50×50
W=1800用：アングルt6×75×50

※⑤はW=1500：数量1/台 1800：数量2/台 W=1200はなし

	名称	数量	備考		名称	数量	備考
1	天板	1	リノリューム張天板（グリーン）、ソフトエッジ巻	8	下縦桟（右）	1	アングル t6×50×50
2	脚	4	※	9	コーナー金具	4	SPHC-P t4.5
3	上横桟	2	※	10	アジャスターベース	4	SPHC-P t3.2
4	上縦桟	2	※	11	アジャスター	4	AJS16-75-60 M16x60L (P=2.0)
5	上縦桟（中）	※	アングル t6×50×50	12	下棚	1	t12 合板
6	下横桟	2	アングル t6×50×50	13	3段キャビネット	1	D-3Z
7	下縦桟（左）	1	アングル t6×50×50	14	4段キャビネット	1	D-4Z

注）詳細設計時、多少の仕様寸法の変更を行う場合がございますのでご了承ください。

普通公差（JIS B 0405-1991） 単位：mm

区分 / 等級	0.5以上3以下	3を超え6以下	6を超え30以下	30を超え120以下	120を超え400以下	400を超え1000以下	1000を超え2000以下	2000を超え4000以下
粗級	±0.2	±0.3	±0.5	±0.8	±1.2	±2	±3	±4

改訂	変更内容	管理番号	年月日 担当
B			
A			

組立図			第三角法
重量作業台（3段・4段キャビネット付）			図面番号 TW-008
RTW-○○○○D3D4			縮尺 1:10
検図	担当	製図 長谷川	設計年月日 2022.8.9

UnionSteel ユニオンスチール株式会社

	A	B	C	D	E	F	G
STW-1200D3D4	1200	750	1010	560	45	50	50
STW-1500D3D4	1500	750	1290	540	45	60	50
STW-1800D3D4	1800	750	1590	540	45	60	75
STW-1809D3D4	1800	900	1590	540	120	60	75

品番	塗装色	マンセル近似値
STW-○○○○D3D4	グリーン	4.5G6/2

納入形態：完成品
表示耐荷重：3000kg

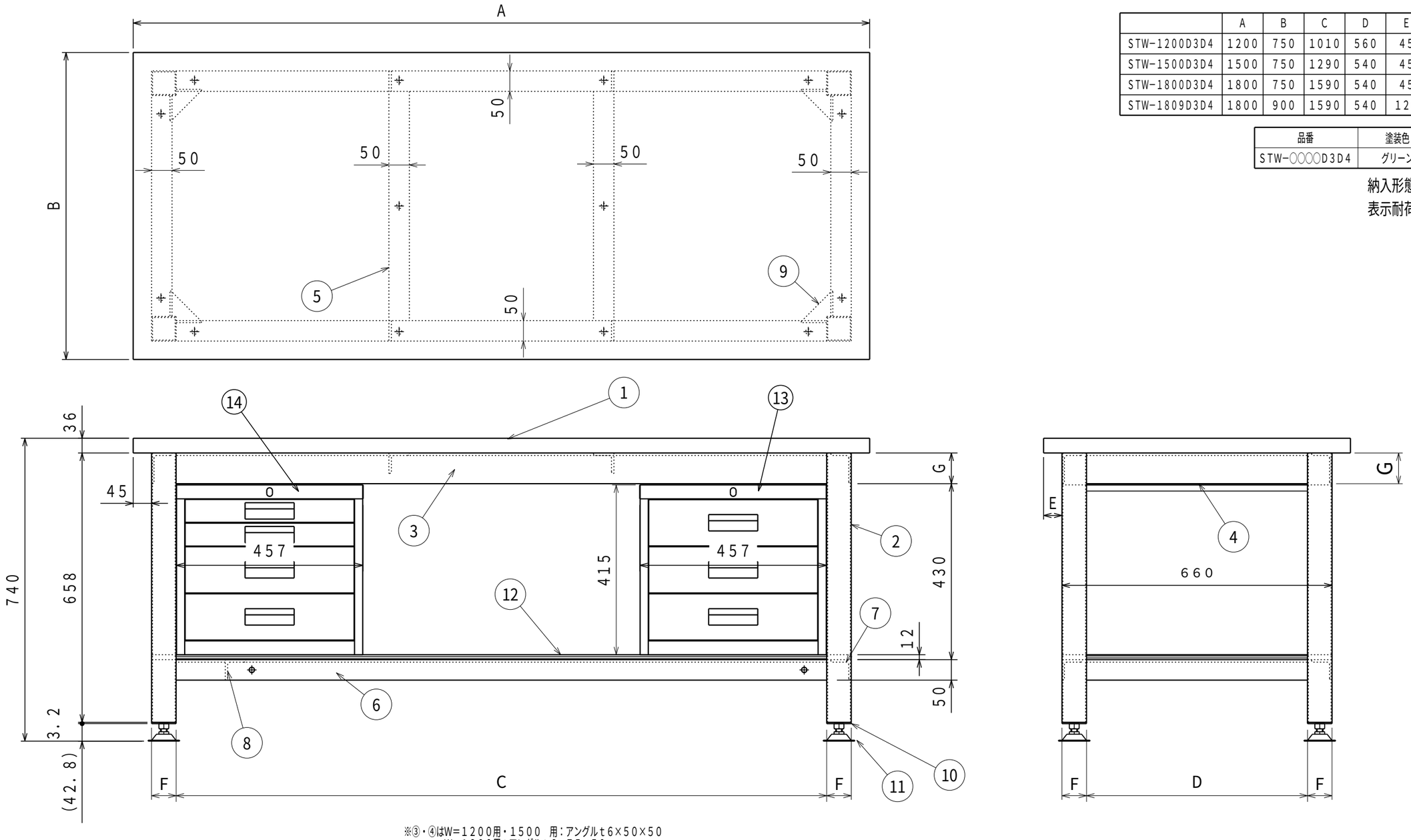

※②はW=1200用：STKMR t2.3×50×50
W=1500用・1800用：STKMR t2.3×60×60

※③・④はW=1200用・1500 用：アングルt6×50×50
W=1800用：アングルt6×75×50

※⑤はW=1500：数量1/台 1800：数量2/台 W=1200はなし

	名称	数量	備考		名称	数量	備考
1	天板	1	SPHC-P t1.6	8	下縦桟（右）	1	アングル t6×50×50
2	脚	4	※	9	コーナー金具	4	SPHC-P t4.5
3	上横桟	2	※	10	アジャスターベース	4	SPHC-P t3.2
4	上縦桟	2	※	11	アジャスター	4	AJS16-75-60 M16x60L (P=2.0)
5	上縦桟（中）	※	アングル t6×50×50	12	下棚	1	t12 合板
6	下横桟	2	アングル t6×50×50	13	3段キャビネット	1	D-3Z
7	下縦桟（左）	1	アングル t6×50×50	14	4段キャビネット	1	D-4Z

注）詳細設計時、多少の仕様寸法の変更を行う場合がございますのでご了承ください。

普通公差（JIS B 0405-1991） 単位：mm

等級＼区分	0.5以上3以下	3を超え6以下	6を超え30以下	30を超え120以下	120を超え400以下	400を超え1000以下	1000を超え2000以下	2000を超え4000以下
粗級	±0.2	±0.3	±0.5	±0.8	±1.2	±2	±3	±4

改訂	変更内容	管理番号	年月日 担当
B			
A			

組立図			第三角法
重量作業台（3段・4段キャビネット付）			図面番号 TW-009
STW-○○○○D3D4			縮尺 1:10
検図	担当	製図 長谷川	設計年月日 2022.8.9

UnionSteel
ユニオンスチール株式会社

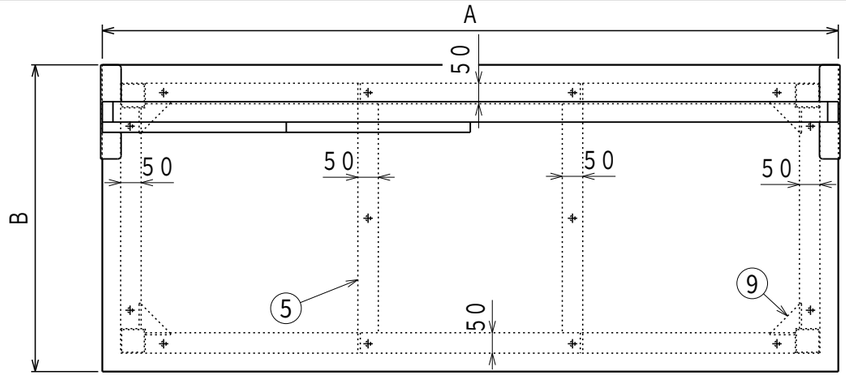

	A	B	C	D	E	F	G	H	I	J
TW-1200P1	1200	750	1010	560	45	50	50	300	574	585
TW-1500P1	1500	750	1290	540	45	60	50	450	574	585
TW-1800P1	1800	750	1590	540	45	60	75	450	874	585
TW-1809P1	1800	900	1590	540	120	60	75	450	874	735

本体塗装色	マンセル近似値	パネル関係塗装色	マンセル近似値
グリーン	4.5G6/2	ホワイト	N-8.7

納入形態：完成品
表示耐荷重：3000kg

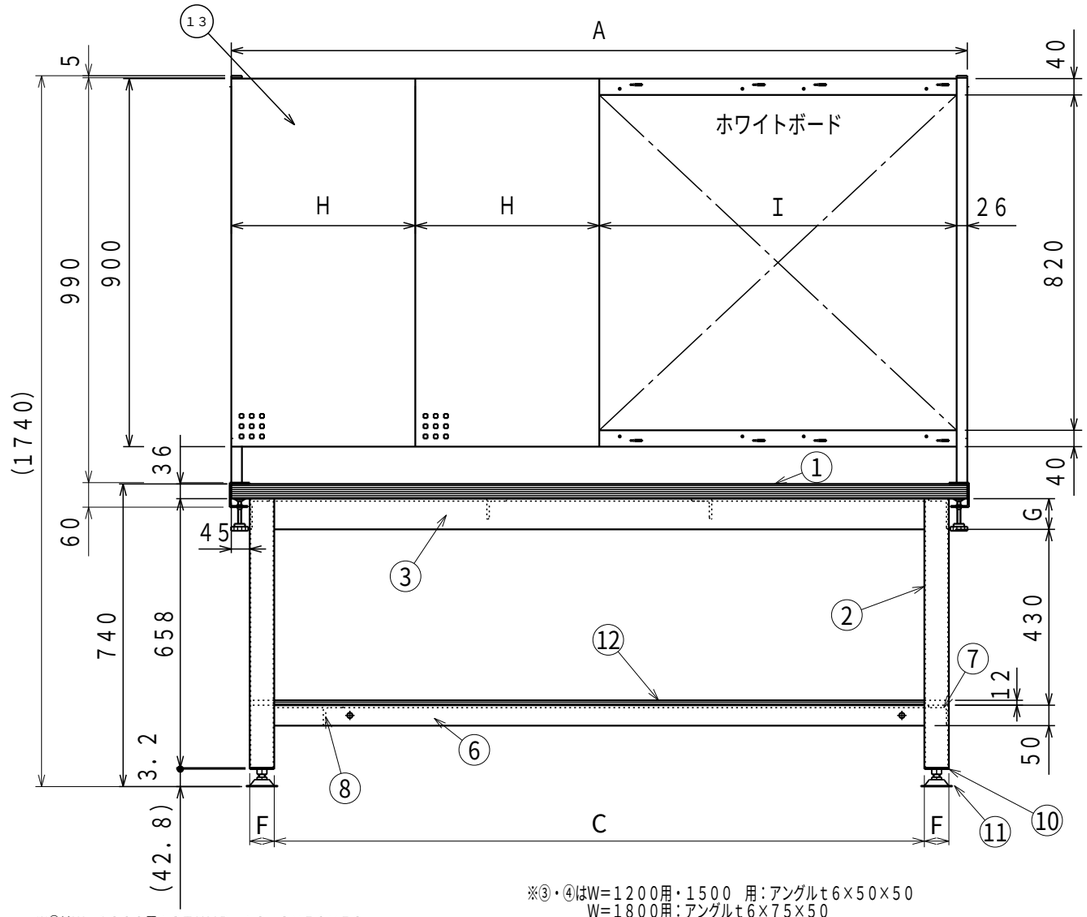

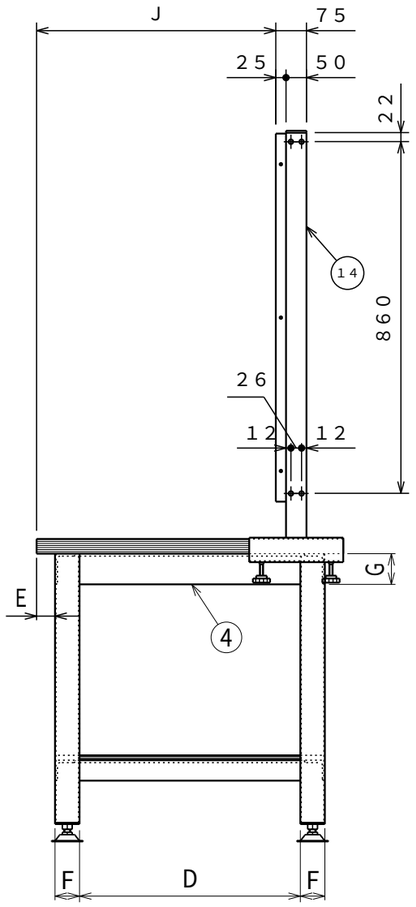

※②はW=1200用：STKMR t2.3×50×50
W=1500用・1800用：STKMR t2.3×60×60

※③・④はW=1200用・1500 用：アングルt6×50×50
W=1800用：アングルt6×75×50

※⑤はW=1500：数量1/台 1800：数量2/台 W=1200はなし

	名称	数量	備考		名称	数量	備考		名称	数量	備考
1	天板	1	ダップ化粧天板（木目）	7	下縦桟（左）	1	アングル t6×50×50	13	パネル&ボードセット	1	SPCC-SD t1.2 SPHC-P t1.6 ホワイトボード
2	脚	4	※	8	下縦桟（右）	1	アングル t6×50×50				
3	上横桟	2	※	9	コーナー金具	4	SPHC-P t4.5	14	支柱	2	STKMR 1.6×50×26 SPHC-P t3.2
4	上縦桟	2	※	10	アジャスターベース	4	SPHC-P t3.2				
5	上縦桟（中）	※	アングル t6×50×50	11	アジャスター	4	AJS16-75-60 M16x60L(P=2.0)				
6	下横桟	2	アングル t6×50×50	12	下棚	1	t12 合板				

注）詳細設計時、多少の仕様寸法の変更を行う場合がございますのでご了承ください。

普通公差（JIS B 0405-1991） 単位：mm

区分 / 等級	0.5以上 3以下	3を超え 6以下	6を超え 30以下	30を超え 120以下	120を超え 400以下	400を超え 1000以下	1000を超え 2000以下	2000を超え 4000以下
粗級	±0.2	±0.3	±0.5	±0.8	±1.2	±2	±3	±4

改訂	変更内容	管理番号	年月日 担当
B			
A			

組立図			第三角法
重量作業台（前パネル・ホワイトボード付）			図面番号 TW-004
TW-○○○○P1			縮尺 1:15
検図	担当	製図 長谷川	設計年月日 2022.3.22

ユニオンスチール株式会社

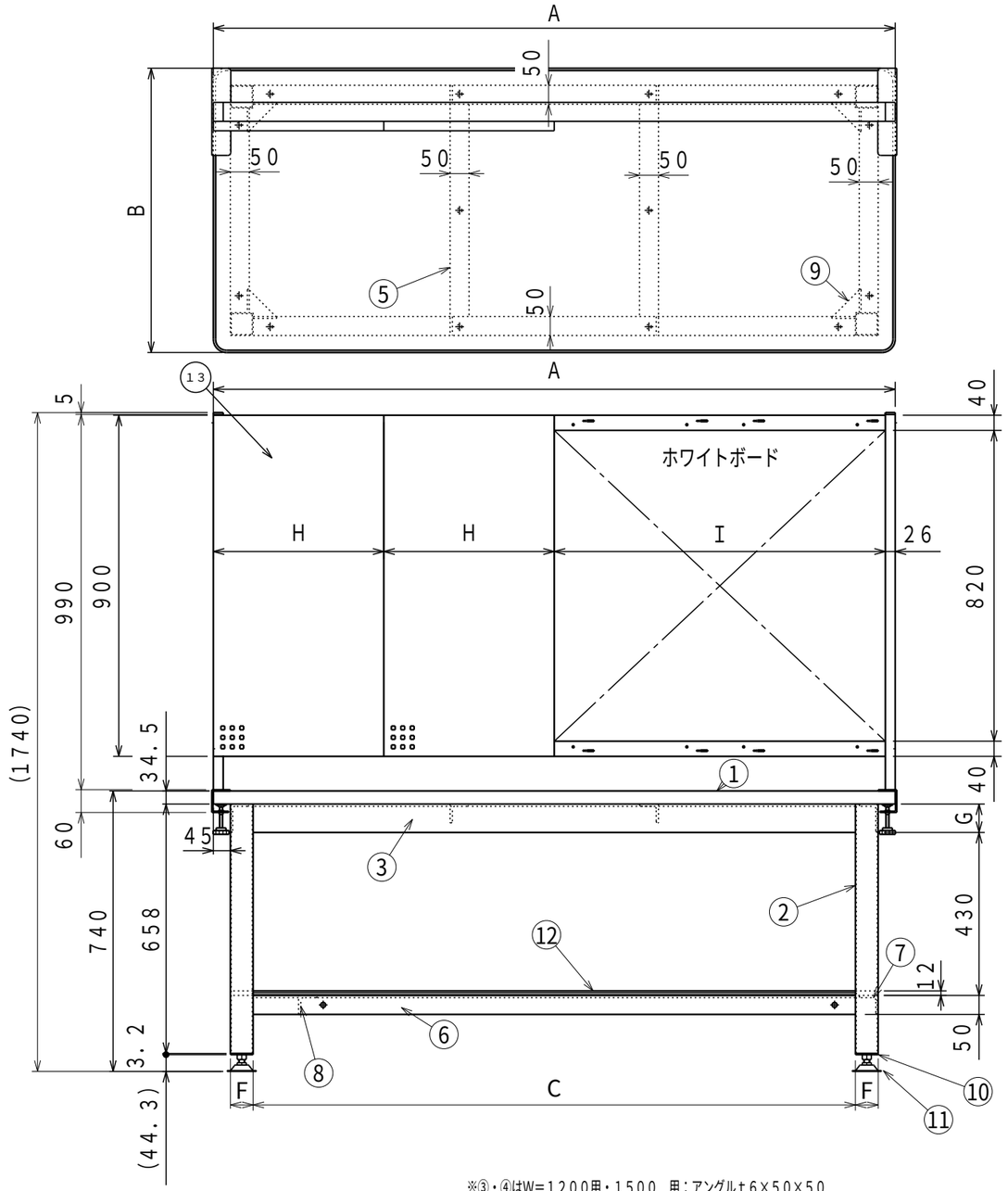

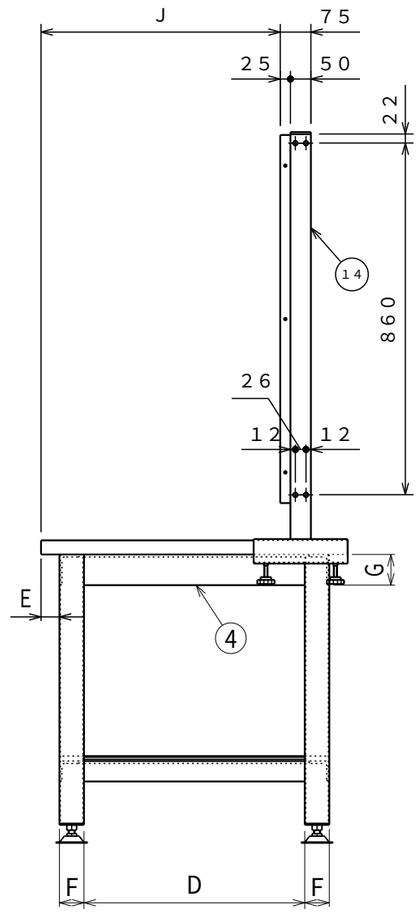

	A	B	C	D	E	F	G	H	I	J
RTW-1200P1	1200	750	1010	560	45	50	50	300	574	585
RTW-1500P1	1500	750	1290	540	45	60	50	450	574	585
RTW-1800P1	1800	750	1590	540	45	60	75	450	874	585
RTW-1809P1	1800	900	1590	540	120	60	75	450	874	735

本体塗装色	マンセル近似値	パネル関係塗装色	マンセル近似値
グリーン	4.5G6/2	ホワイト	N-8.7

納入形態：完成品
表示耐荷重：3000kg

※②はW=1200用：STKMR t2.3×50×50
W=1500用・1800用：STKMR t2.3×60×60

※③・④はW=1200用・1500 用：アングルt6×50×50
W=1800用：アングルt6×75×50

※⑤はW=1500：数量1/台 1800：数量2/台 W=1200はなし

	名称	数量	備考		名称	数量	備考		名称	数量	備考
1	天板	1	リノリューム張天板（グリーン）、ソフトエッジ巻	7	下縦桟（左）	1	アングル t6×50×50	13	パネル&ボードセット	1	SPCC-SD t1.2 SPHC-P t1.6 ホワイトボード
2	脚	4	※	8	下縦桟（右）	1	アングル t6×50×50				
3	上横桟	2	※	9	コーナー金具	4	SPHC-P t4.5	14	支柱	2	STKMR 1.6×50×26 SPHC-P t3.2
4	上縦桟	2	※	10	アジャスターベース	4	SPHC-P t3.2				
5	上縦桟（中）	※	アングル t6×50×50	11	アジャスター	4	AJS16-75-60 M16x60L (P=2.0)				
6	下横桟	2	アングル t6×50×50	12	下棚	1	t12 合板				

注）詳細設計時、多少の仕様寸法の変更を行う場合がございますのでご了承ください。

普通公差（JIS B 0405-1991） 単位：mm

区分 / 等級	0.5以上 3以下	3を超え 6以下	6を超え 30以下	30を超え 120以下	120を超え 400以下	400を超え 1000以下	1000を超え 2000以下	2000を超え 4000以下
粗級	±0.2	±0.3	±0.5	±0.8	±1.2	±2	±3	±4

B			
A			
改訂	変更内容	管理番号	年月日 担当

組立図			第三角法
重量作業台（前パネル・ホワイトボード付）			図面番号 TW-005
RTW-○○○○P1			縮尺 1:15
検図	担当	製図 長谷川	設計年月日 2022.3.22

UnionSteel
ユニオンスチール株式会社

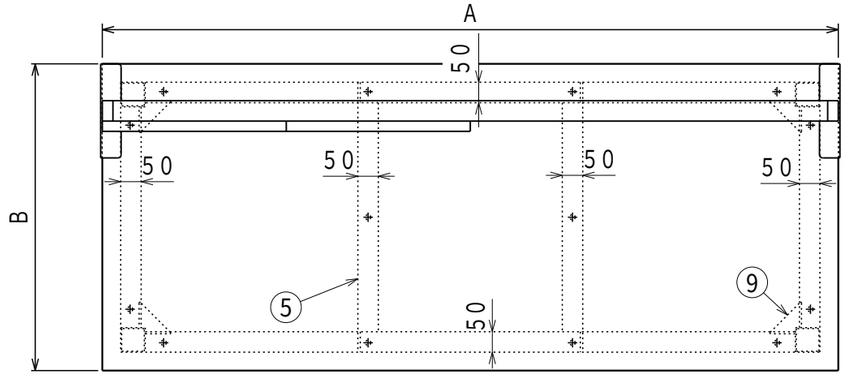

	A	B	C	D	E	F	G	H	I	J
STW-1200P1	1200	750	1010	560	45	50	50	300	574	585
STW-1500P1	1500	750	1290	540	45	60	50	450	574	585
STW-1800P1	1800	750	1590	540	45	60	75	450	874	585
STW-1809P1	1800	900	1590	540	120	60	75	450	874	735

本体・天板塗装色	マンセル近似値	パネル関係塗装色	マンセル近似値
グリーン	4.5G6/2	ホワイト	N-8.7

納入形態：完成品
表示耐荷重：3000kg

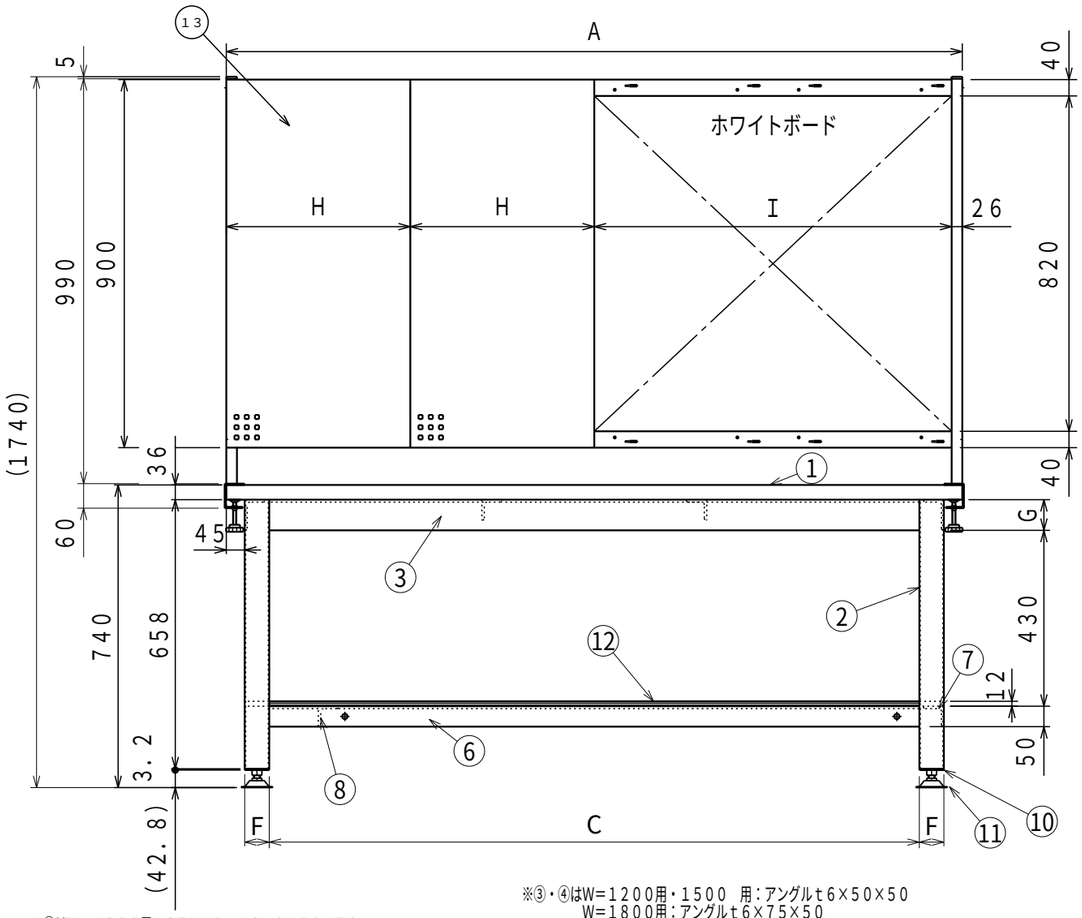

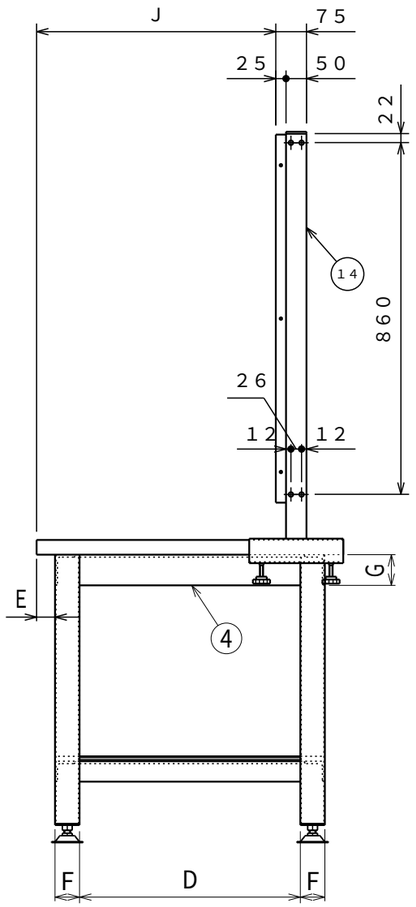

※②はW=1200用：STKMR t2.3×50×50
W=1500用・1800用：STKMR t2.3×60×60

※③・④はW=1200用・1500 用：アングルt6×50×50
W=1800用：アングルt6×75×50

※⑤はW=1500：数量1/台 1800：数量2/台 W=1200はなし

	名称	数量	備考		名称	数量	備考		名称	数量	備考
1	天板	1	SPHC-P t1.6	7	下縦機（左）	1	アングル t6×50×50	13	パネル&ボードセット	1	SPCC-SD t1.2 SPHC-P t1.6 ホワイトボード
2	脚	4	※	8	下縦機（右）	1	アングル t6×50×50				
3	上横機	2	※	9	コーナー金具	4	SPHC-P t4.5				
4	上縦機	2	※	10	アジャスターベース	4	SPHC-P t3.2	14	支柱	2	STKMR 1.6×50×26 SPHC-P t3.2
5	上縦機（中）	※	アングル t6×50×50	11	アジャスター	4	AJS16-75-60 M16x60L (P=2.0)				
6	下横機	2	アングル t6×50×50	12	下棚	1	t12 合板				

注）詳細設計時、多少の仕様寸法の変更を行う場合がございますのでご了承ください。

普通公差（JIS B 0405-1991） 単位：mm

区分 / 等級	0.5以上 3以下	3を超え 6以下	6を超え 30以下	30を超え 120以下	120を超え 400以下	400を超え 1000以下	1000を超え 2000以下	2000を超え 4000以下
粗級	±0.2	±0.3	±0.5	±0.8	±1.2	±2	±3	±4

改訂	変更内容	管理番号	年月日 担当
B			
A			

組立図			第三角法
重量作業台（前パネル・ホワイトボード付）			図面番号 TW-006
STW-○○○○P1			縮尺 1:15
検図	担当	製図 長谷川	設計年月日 2022.3.22

ユニオンスチール株式会社